6. Stecke jetzt die Bauteile 4,6 und 7 wie auf dem Bild zu sehen zusammen. Achte dabei auf die richtige Reihenfolge. Halte die Baugruppe gut fest und stecke sie dann in das Bauteil 2.

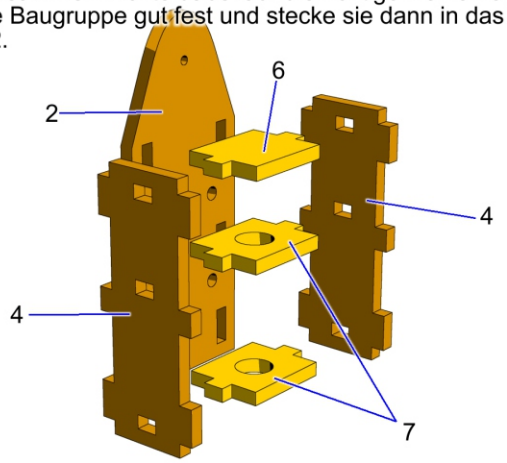

7. So sollte es danach aussehen. Halte diese Baugruppe gut fest, damit sie nicht auseinander fallen.

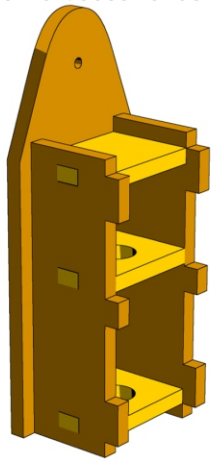

8. Verbinde nun die beiden Baugruppen von Bild 5 und 7 miteinander. Verwende dazu 2 Schrauben "M3x25" und 2 Mutter M3.

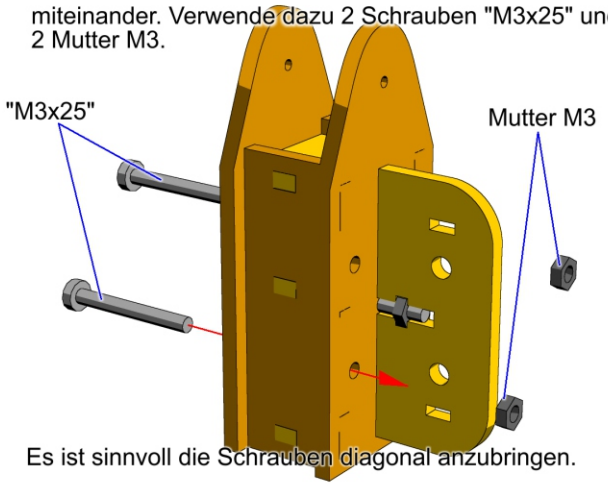

Es ist sinnvoll die Schrauben diagonal anzubringen.

9. Stecke nun die Baugruppe von Bild 3 mit der Stange durch das oberste Loch der Baugruppe von Bild 8.

Stecke danach zuerst Bauteil 11 und dann Bauteil 13 auf die kleine Stange. Ziehe nun die kleinen Schrauben von Bauteil 13 fest.

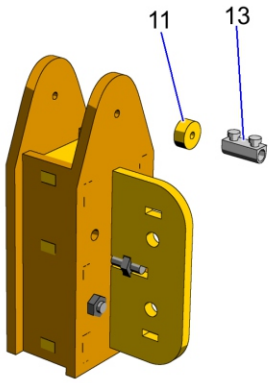

10. So sollte es nun aussehen. Achte darauf, dass sich das Rad leicht drehen läßt. Sollte es sich schwer drehen, löse noch einmal die Schrauben von Bauteil 13 und ändere den Abstand etwas. Manchmal hilft auch ein kleiner Tropfen Öl an der Stange.

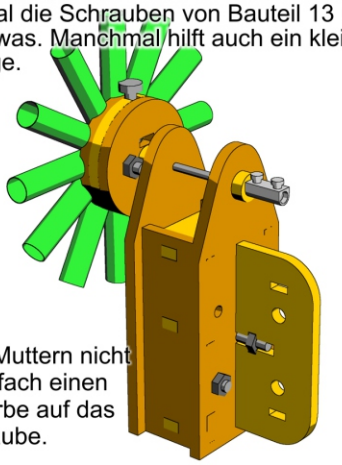

Damit sich die Muttern nicht lösen, gebe einfach einen Tropfen Acrylfarbe auf das Ende der Schraube.
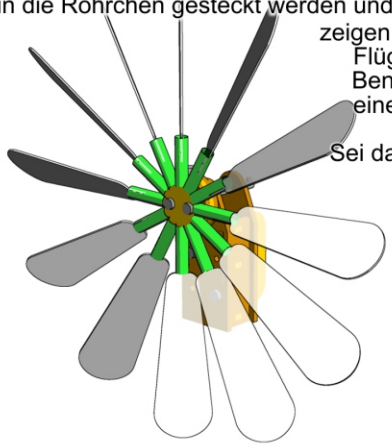
11. Jetzt kannst du die Flügel (Bauteil 1) in die Röhrchen stecken. Achte darauf, dass sie alle etwas schräg in die Röhrchen gesteckt werden und in die gleiche Richtung zeigen müssen. Du kannst die Flügel auch noch anmalen. Benutze dazu zum Beispiel einen wasserfesten Edding oder Acrylfarben. Sei dabei ruhig etwas kreativ.